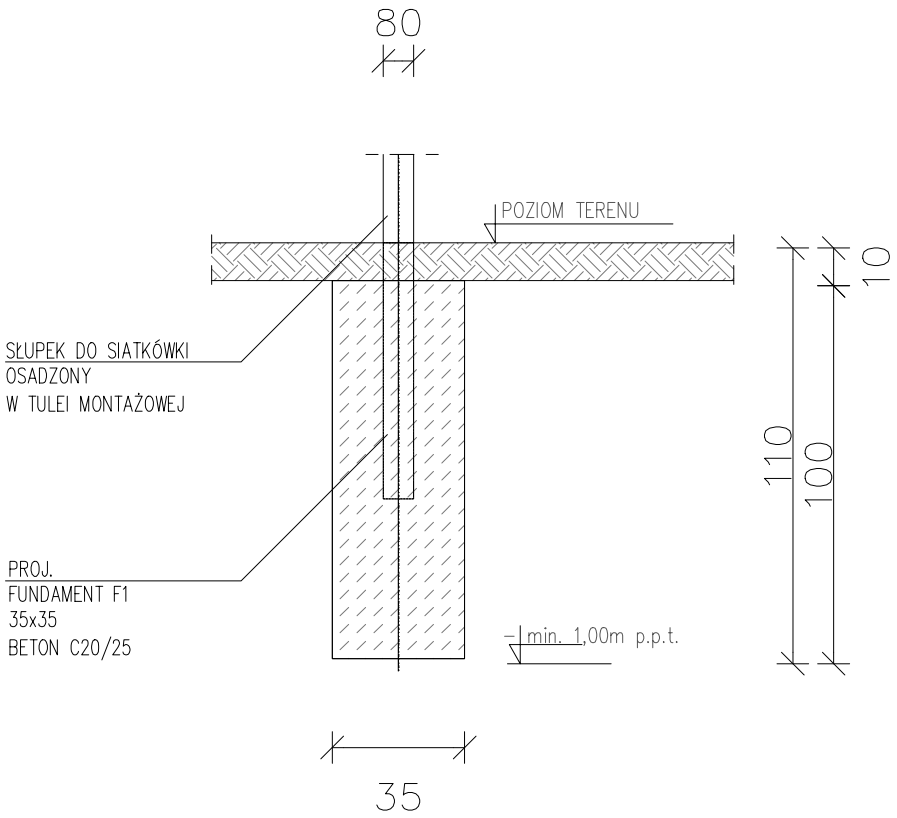

modus
Miroslaw Macioszek
ul. Szlak 65/1004, 31-153 Kraków
tel/fax. + 48 12 63 11 035 e-mail: mmiro@go2.pl

TEMAT	MODERNIZACJA OBIEKTU ORLIK W RAMACH PROGRAMU MODERNIZACJI KOMPLEKSÓW SPORTOWYCH " ORLIK" 2025 PRZY UL. PSZCZELNA 13, DZ. NR 6/2, 6/3, 5/1
ADRES	31-611 KRAKÓW, UL. PSZCZELNA 13, DZ. NR 6/2, 6/3, 5/1
INWESTOR	GMINA MIEJSKA KRAKÓW REPREZENTOWANA PRZEZ ZARZĄD INFRASTRUKTURY SPORTOWEJ 30-633 KRAKÓW , UL. WALEREGO SŁAWKA 10
TYTUŁ	PIŁKOCHWYTY - DETAL POSADOWIENIA TULEI POD SŁUPEK DO SIATKÓWKI

PROJEKTOWAŁ mgr inż. arch. MIROSŁAW MACIOSZEK			UPRAWNIENIA MPOIA/090/2010	PODPIS
SPRAWDZAJĄCY mgr inż. arch. PAWEŁ ORLEF			UPRAWNIENIA RZ/A-06/05	PODPIS
BRANŻA ARCHITEKTURA	DATA 04.2026 r	FAZA PW	SKALA 1 : 20	NR RYSUNKU Z - 1.6

WYMIARY SPRAWDZIĆ NA BUDOWIE, W RAZIE NIEZGODNOŚCI SKONTAKTOWAĆ SIĘ Z PROJEKTANTEM
WSZYSTKIE ZMIANY UZGADNIAĆ Z PROJEKTANTEM W RAMACH NADZORU AUTORSKIEGO